Bruks- och Montageanvisning

HYLLSTÄLL

Typ: Gemo 2006

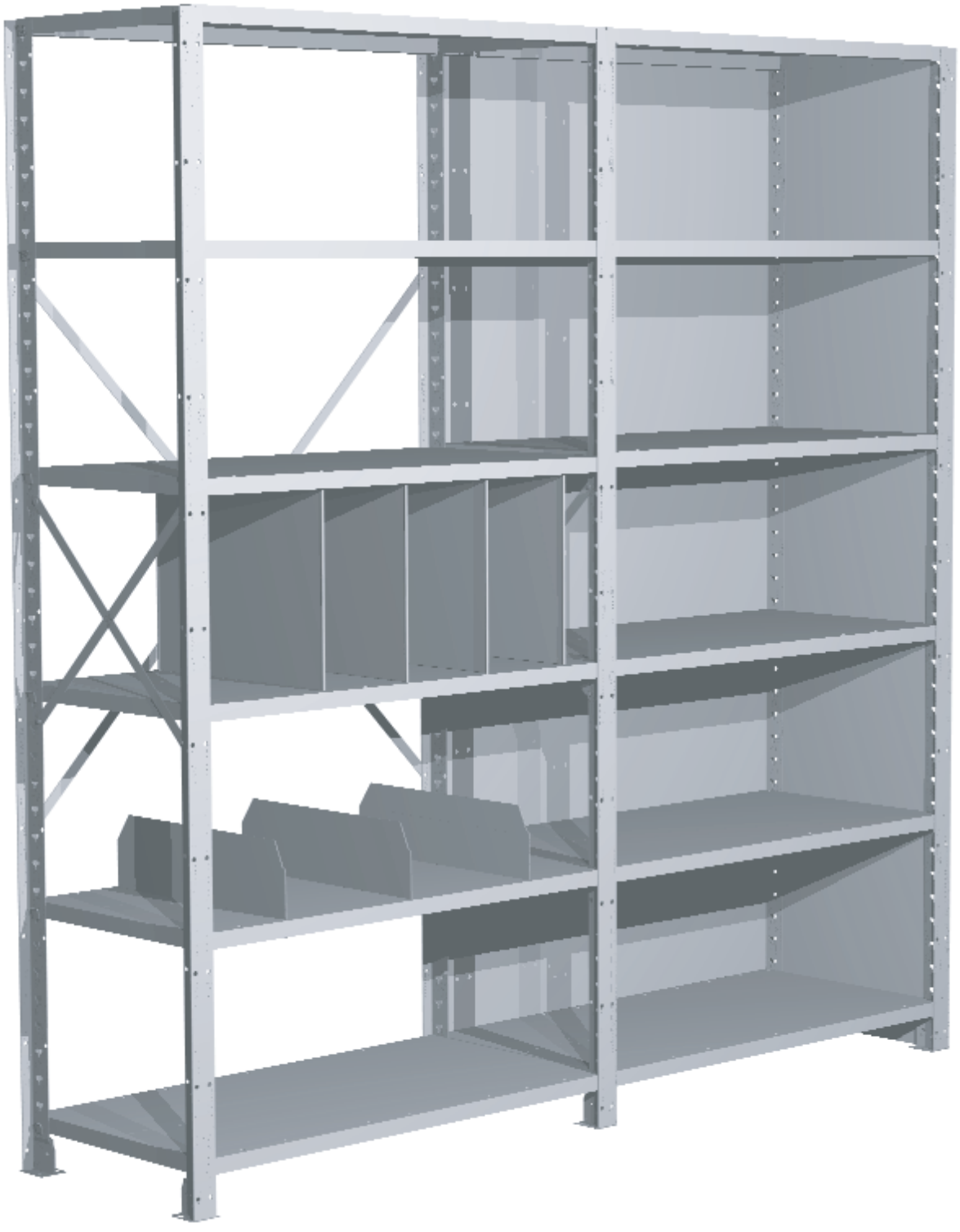

GEMO

info@gemo.se

www.gemo.se

2007-08-06

Monteringsanvisning

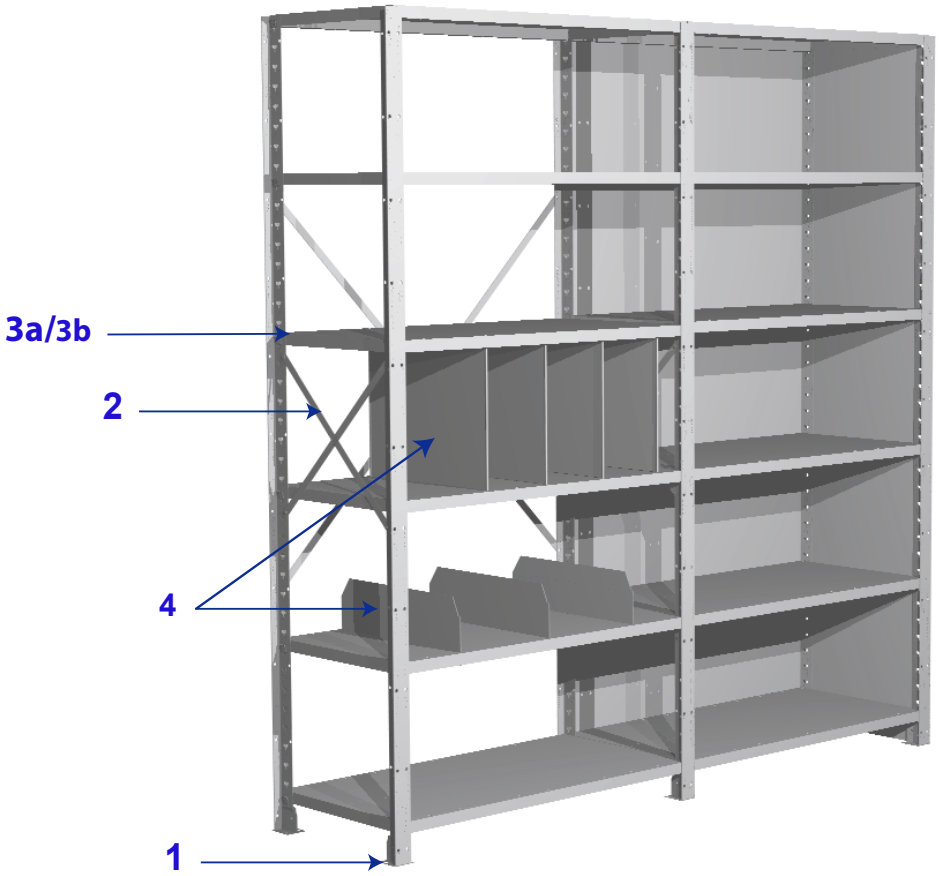

Bild 1

Fot
Artnr: 00930
Skruv M6x10

Fot
Artnr: 03730
Slås in

Det finns 2 olika typer av fötter.

En som skruvas, se art.nr: 00930
samt en som slås in, se artnr: 03730

Adress		Telefon	Telefax
Lånestavägen 8	610 71 VAGNHÄRAD	0156-550 00	0156-26501
Exportgatan 27	422 46 HISINGS BACKA	031-580720	031-580726
Lerkrogsvägen 9-11	126 79 HÄGERSTEN	08-6452828	08-6456100
Tryckerigatan 11	283 32 OSBY	0479-13040	0479-13042

GEMO LAGERINREDNINGAR AB

Ryggstagning

Ryggstagning monteras i varannan sektion. S + M8 x 16 används vid enkelställ.
S + M8 x 25 används vid dubbelställ.

Gavelstag monteras i varje gavel, fästes med S x M6 x 10

Ryggplåt fästes med 8 st M8 x 16/25
Gavelplåt fästes med 8 st M6 x 10

Standardhöjd: 2100 mm, 2500 mm. Djup: 300 mm - 800 mm.

Stolpar finns i andra höjder vid förfrågan.

Tips! Bygg hela stället först, drag skruvar sist.

Bild 2

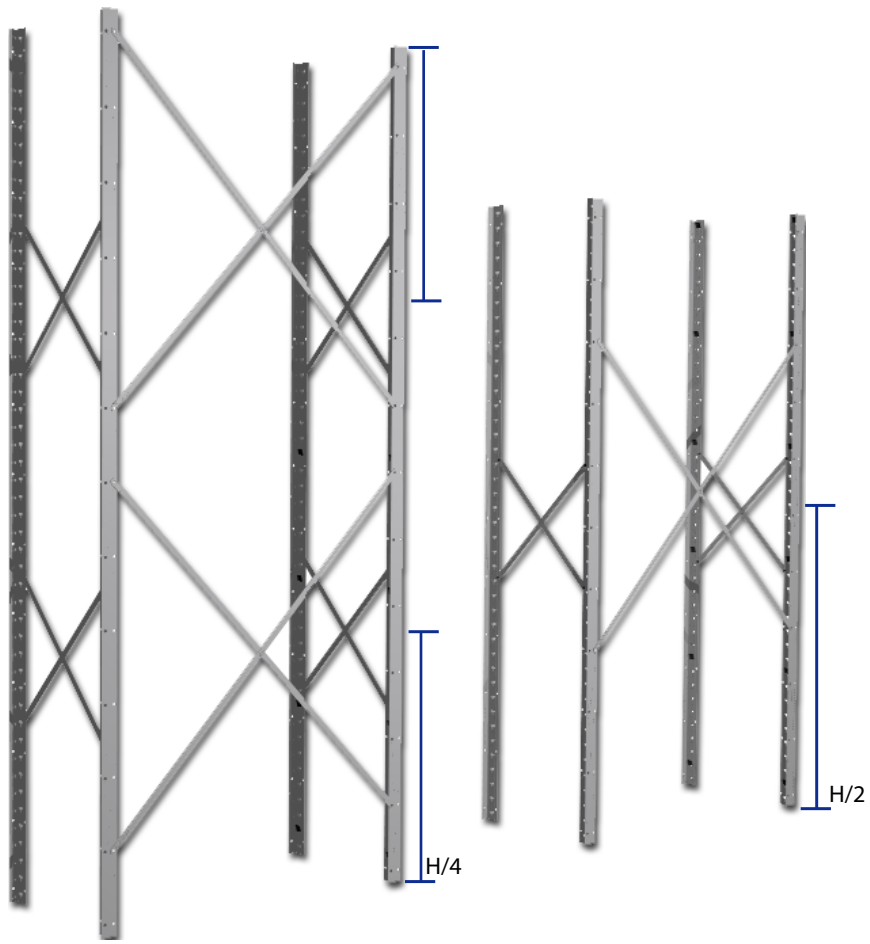

Ryggstag (2 st vid 2500 mm)

Hyllplan	Längd
995	1396
991	1392

Gavelstag (2 st vid 2500 mm)

Djup	Längd
300	454
400	510
500	650
600	791
800	1074

Adress
Lånestavägen 8 610 71 VAGNHÄRAD
Exportgatan 27 422 46 HISINGS BACKA
Lerkrogsvägen 9-11 126 79 HÄGERSTEN
Tryckerigatan 11 283 32 OSBY

Telefon
0156-550 00
031-580720
08-6452828
0479-13040

Telefax
0156-26501
031-580726
08-6456100
0479-13042

GEMO LAGERINREDNINGAR AB

Hyllkrokar

Vi kan leverera 2 olika typer av hyllkrokar beroende på val av hyllplan.

Bild 3a och 3b

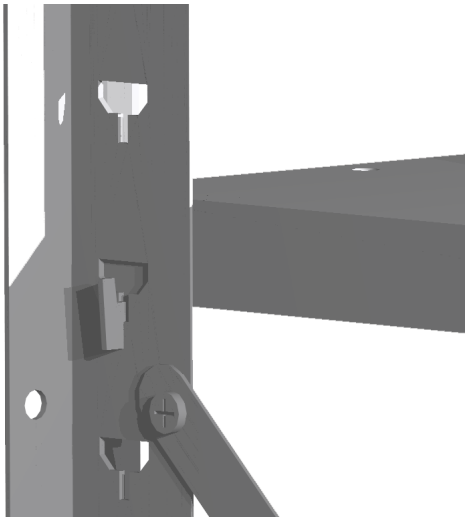

Hyllkrok
Art nr: 11120S

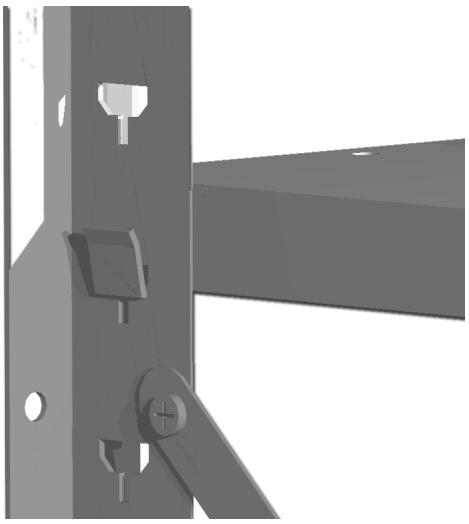

Hyllkrok
Art nr: 00920

Diagram sektionslast

Bild 5

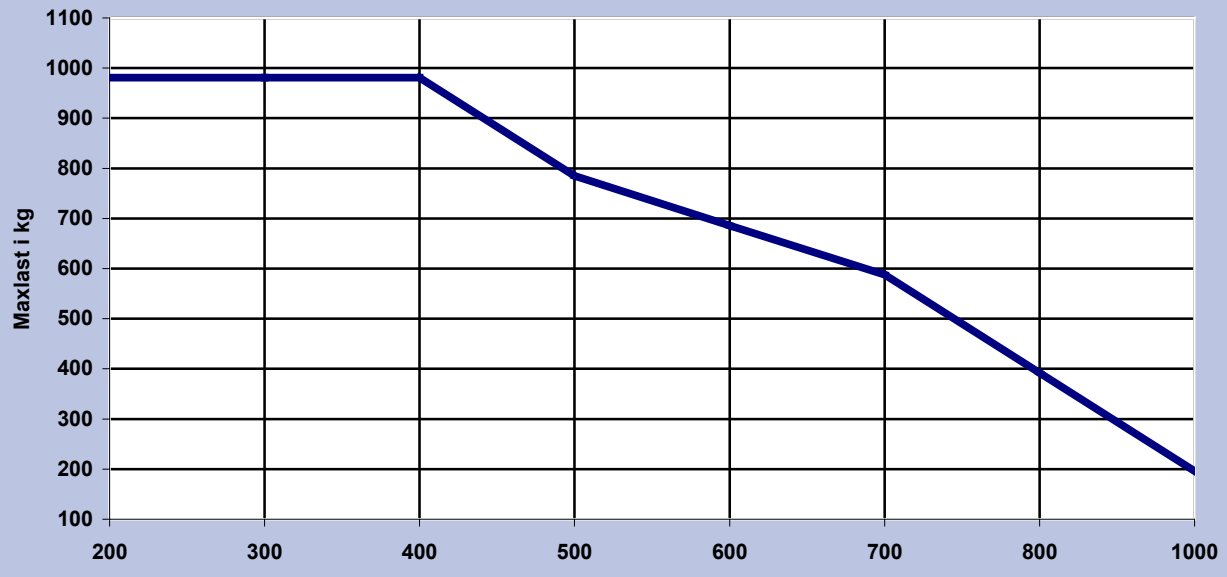

Adress
Lånestavägen 8 610 71 VAGNHÄRAD
Exportgatan 27 422 46 HISINGS BACKA
Lerkrogsvägen 9-11 126 79 HÄGERSTEN
Tryckerigatan 11 283 32 OSBY

Telefon
0156-550 00
031-580720
08-6452828
0479-13040

Telefax
0156-26501
031-580726
08-6456100
0479-13042

Montage av mellanvägg

Bild 4

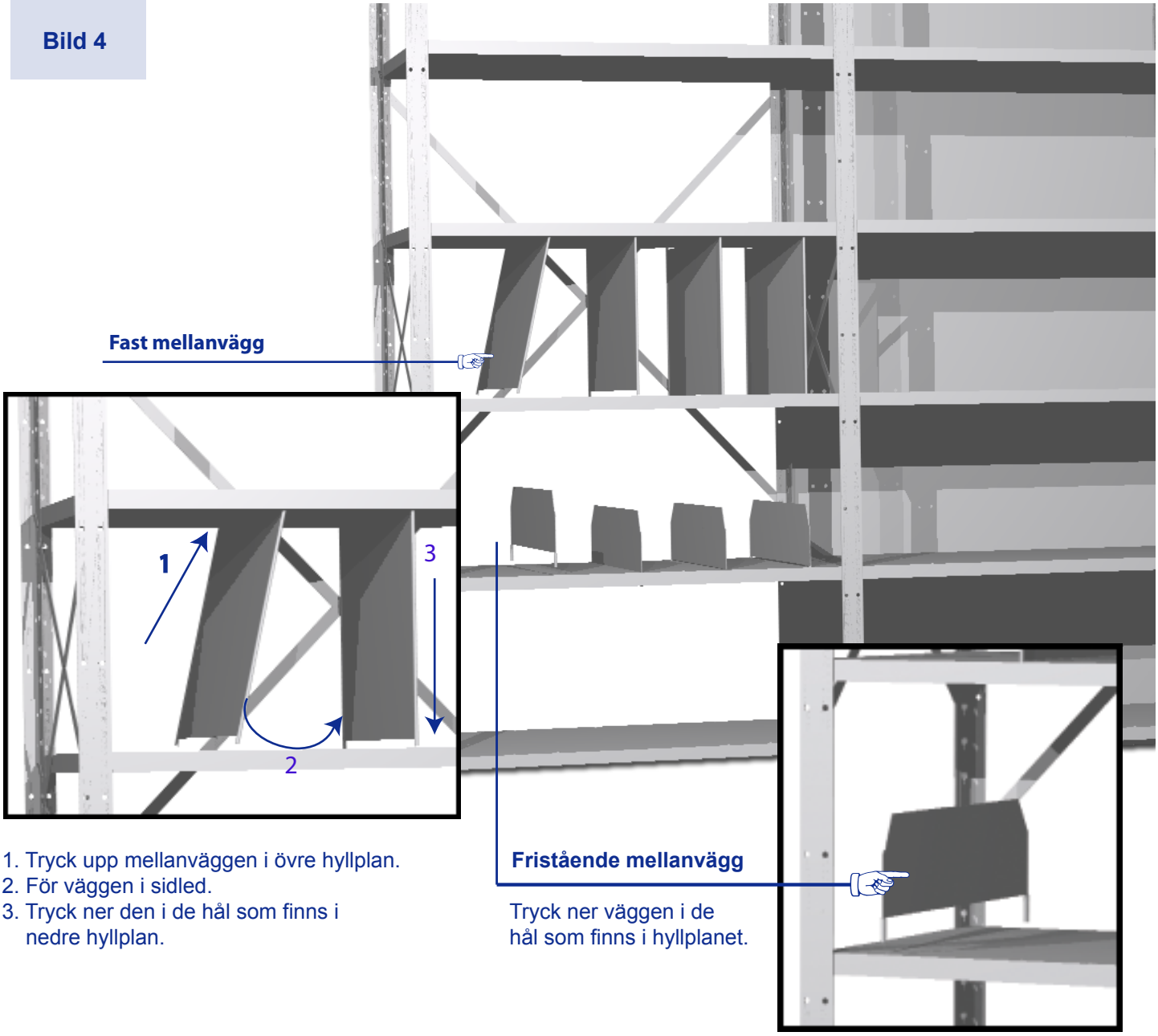

1. Tryck upp mellanväggen i övre hyllplan.
2. För väggen i sidled.
3. Tryck ner den i de hål som finns i nedre hyllplan.

Tryck ner väggen i de hål som finns i hyllplanet.

Standardstorlekar på mellanvägg samt hyllplan

Hyllplan

Bredd	Djup
995	300
995	400
995	500
995	600
995	800

Fristående mellanvägg

Djup	Höjd	Höjd
300	140	90
400	140	90
500	140	90
600	140	90

Fast mellanvägg

Djup	Höjd	Höjd	Höjd	Höjd
300	250	300	350	400
400	250	300	350	400
500	250	300	350	400
600	250	300	350	400

Adress
Lånestavägen 8 610 71 VAGNHÄRAD
Exportgatan 27 422 46 HISINGS BACKA
Lerkrogsvägen 9-11 126 79 HÄGERSTEN
Tryckerigatan 11 283 32 OSBY

Telefon
0156-550 00
031-580720
08-6452828
0479-13040

Telefax
0156-26501
031-580726
08-6456100
0479-13042

GEMO LAGERINREDNINGAR AB